Mediclinics hånd- og hårtørkere
design, kvalitet og utvalg

Gode råd. Bedre løsninger.

KNUT J. BØ AS
INGENIØRFIRMA

Ingeniørfirma Knut J. Bø AS

I mer enn 30 år har vi vært spesialrådgivere og leverandør av utstyr innen ventilasjon og VVS-elektro, spesielt til elektrobransjen.

Gode fag- og produktkunnskaper kombinert med målbevisst satsing på anerkjente produsenter av driftssikre produkter med god design, har gitt oss en sterk posisjon i markedet. Kvalitetsbevisste kunder har også bidratt gjennom sine krav til kvalitet og presisjon.

Vi tilbyr et bredt spekter av produkter og løsninger slik at du kan være sikker på å få den løsningen som er best for deg.

Alle produkter som vi leverer, tilfredsstiller de til en hver tid gjeldende produkt- og miljøforskrifter.

Vi er også tilsluttet returselskaper som sikrer en forsvarlig behandling av alt vårt elektroavfall.

Vi ser frem til et utviklende og givende samarbeid med eksisterende og nye kunder, både blant forbrukere og profesjonelle i bolig- og byggmarkedet.

Ta kontakt med din lokale installatør for sikker levering av våre produkter.

Innholdsfortegnelse

Side	Håndtørkere:
4-5	**Dual**Flow Plus, to-hånds tørker
6-8	**Mach**Flow, hurtigtørkende
10	**Junior**Plus, lydsvak og prisgunstig
11	**Smart**Flow, liten og moderne
12	**Optima**, lydsvak og stilfull
13	**Medi**Flow, energisparende
14	**Speed**Flow, hurtigtørkende
15-16	**Sani**Flow, ekstra robust

Side	Hårtørkere/hårfønere:
18-19	**Sani**Flow Hair, vandalsikker
20	**Smart**Flow Hair, i ABS-plast m/slange
21	Telephone Hair, i ABS-plast m/slange
22	SC0010, hårføner i ABS-plast
23	SC0020, hårføner i ABS-plast
24	SC0030, hårføner i ABS-plast
25	SC0009, vandalsikker m/slange

Fakta om Mediclinics tørkere

Mediclinics har siden 1974 vært blant Europas største produsenter av hånd- og hårtørkere. **Mediclinics** designer, utvikler og produserer sine høykvalitets tørkeapparater i moderne industrilokaler i Barcelona - Spania.

Mediclinics elektriske hånd- og hår-tørkere er et hygienisk, økonomisk, administrativt og ikke minst miljøriktig alternativ til tradisjonelle papir- og tekstilhåndkler som svært ofte er uhygieniske og krever mye lagringsplass og dyre servicerutiner.

← *Dual*Flow Plus

En ny generasjon håndtørker, hurtig, kraftig, effektiv og med elegant utseende

- Hurtig tørketid 8 - 15 sekunder
- Lavt energiforbruk
- lavt CO_2 utslipp
- Lavt lydnivå (62 - 72dBA)
- Justerbar motorhastighet (19000 - 30000°/min)
- H13 HEPA filter
- Utagbar vanntank for enkel tømming og rengjøring
- Kan med tilleggsutstyret **KITDESM14A** tilkobles direkte til avløpet
- Av/på bryter for varmeelement
- Enkelt vedlikehold

*Mach*Flow →

Kompakt håndtørker, hurtig, kraftig, effektiv og med moderne design

- Hurtig tørketid 8 - 15 sekunder
- Lavt energiforbruk
- lavt CO_2 utslipp
- Lavt lydnivå (67 - 74dBA)
- Justerbar motorhastighet (19000 - 30000°/min)
- Av/på bryter for varmeelement
- Hurtig montering/demontering med tilleggsutstyret **KTP009** Plug-in systemet
- Enkelt vedlikehold
- Solid og kompakt

*Dual*Flow Plus

En håndtørker for fremtiden

4 luftdyser
For hurtig tørking av hendene

Lysende led i front
For hurtig diagnose av håndtørkern

BIOCOTE
Antimikrobiell teknologi er innebygd i overflatene på tørkeren, når disse er i kontakt med vann

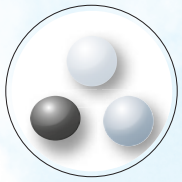

De 3 mest populære fargene
Hvit (M14A), sølv (M14ACS) og svart (M14AB)

Vann fra hendene samles opp
Ingen vannsøl på gulvet

Varmeelement
For maksimum komfort

Variabel hastighet
Energiforbruk, lydnivå og tørketid er justerbart

Tilkobling til avløp
Håndtørkern kan tilkobles direkte til avløp (tilleggsutstyr)

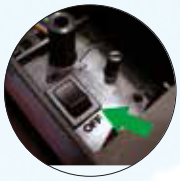

Av/på bryter for varmeelement

Duft tabletter
for rent og friskt vaskerom (tilleggsutstyr)

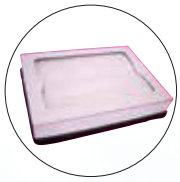

H13 HEPA filter
Motvirker grobunn av mikroorganismer svevende i luften

Utagbar vanntank
Med ekstern ventil for enkel tømming

Tørketid
10 - 15 sek

*Dual*Flow Plus

LAVT EFFEKTFORBRUK
MILJØVENNLIG

M14A

3 mm ABS plastkapsling
hvit

El.nr. 58 338 52

M14ACS

3 mm ABS plastkapsling
i matt stålfarge lakk

El.nr. 58 338 54

M14AB

3 mm ABS plastkapsling
i matt svart

El.nr. 58 338 48

DualFlow Plus er en moderne automatisk håndtørker for svært hurtig og effektiv tørking. Hendene føres ned i en spalte der luft med høy hastighet blåses gjennom 4 dyser mot hendene fra begge sider.

Leveres i ABS-plast utførelse i standard hvit, sølv lakk eller svart.

Egnet for toaletter, bad og garderober på flyplasser, kjøpesentre, bensinstasjoner, diskoteker, skoler og idrettsanlegg med middels og høy bruksfrekvens.

DualFlow er en innovativ tørker med varmeelement som kan slås av/på. Nå standard med H13 HEPA filter.

Tørketiden for **Dual**Flow **Plus** er typisk 10-15 sek.

DualFlow Plus har innebygget vanntank som enkelt kan taes ut og tømmes.

DualFlow Plus kan tilkobles direkte til avløp om ønskelig. Avløpsettet leveres som tilleggsutstyr.

KITDESM14A

Tekniske spesifikasjoner

Dimensjoner:

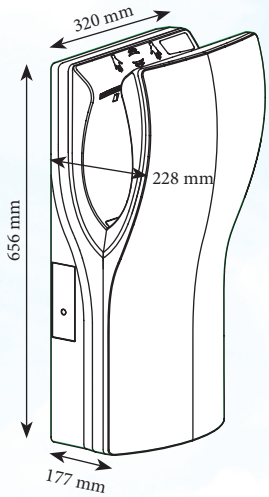

Spenning	220-240 V ac
Frekvens	50-60 Hz
Isolasjonsklasse	I (jordet)
Beskyttelsesgrad	IP X4
Turtall	19000-30000 o/min
Strømforbruk	3,2-6,4 A
Total effekt	420-1500 W
Motor effekt	420-1100 W
Varme effekt	0 eller 400 W (av/på bryter)
Lufthastighet	234-410 km/t
Lufttemperatur (10 cm fra dyse v/21 °C romtemp)	40 °C
Typisk tørketid (avhengig av romtemp/fuktighet)	8-15 sek
Støynivå (ved 2 m avstand)	62-72 dBA
Vekt	8,3 kg

*Mach*Flow

En inovativ håndtørker

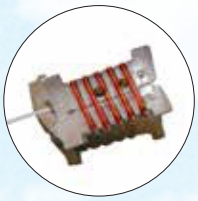

Varmeelement
For maksimum komfort

Duft tabletter
for rent og friskt vaskerom
(tilleggsutstyr)

Gummiknotter
For en vibrasjonsfri håndtørker

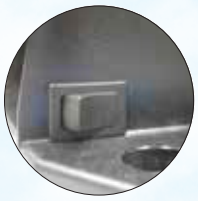

Av/på bryter for varmeelement

MachFlow Plug-in system
enkel, praktisk, hurtig og en sikker
måte å installere/demontere
håndtørker på (tilleggsutstyr)

Variabel hastighet
Energiforbruk, lydnivå og
tørketid er justerbart

Automatisk start/stopp
Bevegelsesføler med justerbar følsomhet

Tilgjengelig i fire farger

Hvit

Blank

Børstet

Svart

*Mach*Flow

LAVT EFFEKTFORBRUK
MILJØVENNLIG

M09A

Hvit epoxy lakkert 1,5 mm stålkapsling

El.nr. 58 338 70

M09AC

Blankpolert rustfri 1,5 mm stålkapsling (AISI 304)

El.nr. 58 338 71

M09ACS

Mattbørstet rustfri 1,5 mm stålkapsling (AISI 304)

El.nr. 58 338 72

M09AB

Svart epoxy lakkert 1,5 mm stålkapsling

El.nr. 58 338 73

MachFlow er en automatisk, vandalsikker håndtørker med en ekstremt kort tørketid og diskret tidløst design. Leveres i hvitlakkert stålkapsling, polert eller børstet rustfri stålkapsling.

Egnet for toaletter, bad og garderober på flyplasser, kjøpesentre, bensinstasjoner, diskoteker, skoler og idrettsanlegg med høy bruksfrekvens.

MachFlow er med den korte tørketiden på typisk 8-12 sek., en svært energivennlig tørker uten varmeelement. Utstyrt med 8 stk gummidempere for eliminering av vibrasjonslyd til vegg og bygningskonstruksjon.

Fotocellens deteksjonsavstand kan reguleres trinnløst i området 5-25 cm.

Motorens turtall kan innstilles manuelt for tilpasning av lufthastighet (tørketid) og støynivå.
Apparatets styringselektronikk overvåker motorens børstetilstand, og stopper apparatet når børstene er utslitt og må skiftes.

En sikkerhetstimer stopper apparatet etter 60 sek uavbrutt gange.

Høykvalitet komponenter sikrer problemfri drift og lang levetid.

Tekniske spesifikasjoner

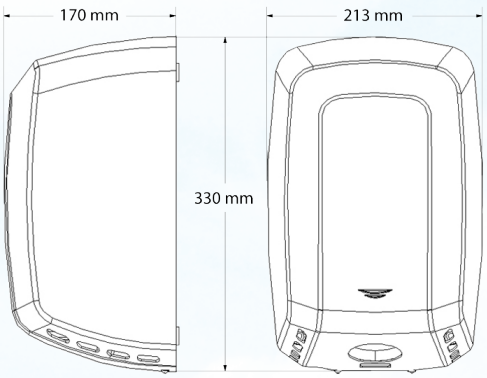

Spenning	220-240 V ac
Frekvens	50-60 Hz
Isolasjonsklasse	I (jordet)
Beskyttelsesgrad	IP 23
Turtall	19000-30000 o/min
Strømforbruk	3,2-6,4 A
Total effekt	420-1500 W
Motor effekt	420-1100 W
Varme effekt	0 eller 400 W (av/på bryter)
Effektiv luftmengde maks	192 m^3/t
Lufthastighet maks	325 km/t
Lufttemperatur (10 cm fra dyse v/21 °C romtemp)	45 °C
Typisk tørketid (avhengig av romtemp/fuktighet)	8-15 sek
Støynivå (ved 2 m avstand)	67-74 dBA
Vekt	5,1 kg

MachFlow *Plug-in Systemet*

KTP009

Svart

El.nr.

MachFlow Plug-in systemet er en enkel, praktisk, hurtig og sikker måte å installere, og avinstallere en håndtørker. Gjør service mye mer effektivt og reduserer samtidig tid og kostnader.

MachFlow Plug-in systemet gjør at håndtørkeren kan installeres i tre enkle steg. Håndtørkeren kan erstattes på under 10 sekunder, takk være SMED (Single-Minute Exchange of Die) systemet.

Fordeler med Plug-in systemet

- **Mach**Flow Plug-in systemet gjør installasjonen lettere.
  Med denne monteringsmåten er det tre hoved steg som følger:

Step 1.
Bakplate monteres på vegg

Step 2.
Montering av sikkerhetskontakt

Step 3.
Installasjon av håndtørker på vegg

(Håndtørker ikke inkludert)

- Klar til bruk 24/7 med **Mach**Flow Plug-in systemet. Montering/demontering av håndtørker for service er enkelt (håndtørker kan byttes på under 10 sekunder p.g.a. SMED systemet). Må ikke utføres av elektriker fordi Plug-in systemet er helt isolert.

- Lave servicekostnader p.g.a. den enkle monteringen/demonteringen, og at service kan utføres på stedet.

- MachFlow Plug-in systemet er sikret slik at man ikke får elektrisk støt.

*Junior*Plus

M88 Plus

Hvit 4 mm ABS plastkapsling

El.nr. 58 338 50

En enkel og tradisjonell håndtørker med manuell trykkbryter start og utkoblingstimer med 45 sek gangtid.

Kan også benyttes som fastmontert hårtørker.

Egnet for toaletter, bad og garderober i kontorer, hoteller, restauranter, kinoer, og teatre med moderat bruksfrekvens.

Støysvak og god tørkeevne (typisk 38 sek.) i forhold til pris.

Høykvalitet komponenter sikrer lang levetid.

M88A Plus

Hvit 4 mm ABS plastkapsling

El.nr. 58 338 51

En enkel og tradisjonell håndtørker med automatisk start/stopp. Fotocellen kan stilles for deteksjonsavstand på 15 eller 25 cm.

Egnet for toaletter, bad og garderober i kontorer, hoteller, restauranter, kinoer, og teatre med moderat bruksfrekvens.

Støysvak og god tørkeevne (typisk 38 sek.) i forhold til pris.

Høykvalitet komponenter sikrer lang levetid.

Tekniske spesifikasjoner

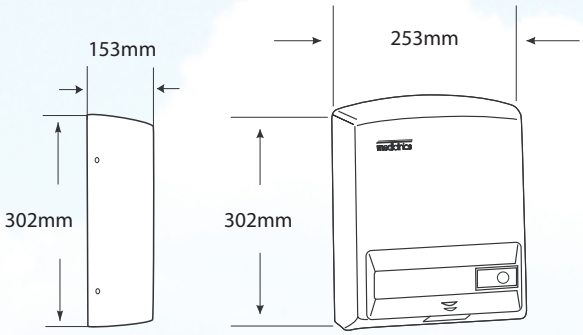

Spenning	220-240 V ac
Frekvens	50-60 Hz
Isolasjonsklasse	II (dobbeltisolert)
Beskyttelsesgrad	IP 21
Turtall	2800 o/min
Strømforbruk	7 A
Total effekt	1640 W
Motor effekt	140 W
Varme effekt	1500 W
Lufthastighet	50 km/t
Lufttemperatur (10 cm fra dyse v/21 °C romtemp)	57 °C
Typisk tørketid (avhengig av romtemp/fuktighet)	38 sek
Støynivå (ved 2 m avstand)	57 dBA
Vekt	3,0 kg

*Smart*Flow

LAVT EFFEKTFORBRUK
MILJØVENNLIG

M04A

Hvit 3 mm ABS plastkapsling

El.nr. 58 338 55

M04AC

3 mm ABS plastkapsling
i kromfarge lakk

El.nr. 58 338 56

M04ACS

3 mm ABS plastkapsling
i matt stålfarge lakk

El.nr. 58 338 57

SmartFlow er en moderne automatisk håndtørker i en ABS plastkapsling med svært små byggemål. Denne er derfor lett å plassere i små trange rom.
Leveres i standard hvit utførelse eller lakkert i en matt stålfarge (børstet stål imitasjon).

Egnet for toaletter, bad og garderober på kontorer, i cafèer og hoteller med begrenset bruksfrekvens.

SmartFlow er svært stillegående, og prisgunstig i forhold til den eksklusive utførelsen.

Tørketiden for **Smart**Flow er typisk 39 sek.

Fotocellens deteksjonsavstand kan reguleres i to trinn, 15 eller 25 cm.

Høykvalitet komponenter sikrer problemfri drift og lang levetid.

Tekniske spesifikasjoner

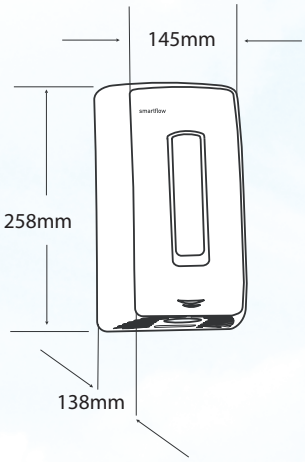

Spenning	220-240 V ac
Frekvens	50-60 Hz
Isolasjonsklasse	II (dobbeltisolert)
Beskyttelsesgrad	IP 23
Turtall	15000 o/min
Strømforbruk	4,8 A
Total effekt	1100 W
Motor effekt	150 W
Varme effekt	950 W
Lufthastighet	100 km/t
Lufttemperatur (10 cm fra dyse v/21 °C romtemp)	55 °C
Typisk tørketid (avhengig av romtemp/fuktighet)	39 sek
Støynivå (ved 2 m avstand)	67 dBA
Vekt	1,2 kg

Optima

M99A	M99AC	M99ACS
Hvit epoxy lakkert 1,9 mm stålkapsling	Blankpolert rustfri 1,5 mm stålkapsling (AISI 304)	Mattbørstet rustfri 1,5 mm stålkapsling (AISI 304)
El.nr. 58 338 60	**El.nr. 58 338 61**	**El.nr. 58 338 62**

Optima er en stilren automatisk håndtørker i en robust, dog ikke vandalsikker kapsling.
Leveres i hvitlakkert stålkapsling, polert eller børstet rustfri stålkapsling.

Egnet for toaletter, bad og garderober på kontorer, i restauranter, teatre, kinoer og hoteller med middels bruksfrekvens.

Optima er svært stillegående, og prisgunstig i forhold til den eksklusive utførelsen.

Tørketiden for **Optima** er typisk 38 sek.

Fotocellens deteksjonsavstand kan reguleres i to trinn, 15 eller 25 cm.

Høykvalitet komponenter sikrer problemfri drift og lang levetid.

Tekniske spesifikasjoner

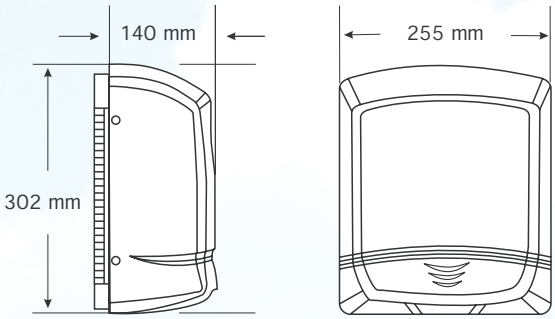

Spenning	220-240 V ac
Frekvens	50-60 Hz
Isolasjonsklasse	II (dobbeltisolert)
Beskyttelsesgrad	IP 21
Turtall	2800 o/min
Strømforbruk	7 A
Total effekt	1640 W
Motor effekt	140 W
Varme effekt	1500 W
Lufthastighet	50 km/t
Lufttemperatur (10 cm fra dyse v/21 °C romtemp)	57 °C
Typisk tørketid (avhengig av romtemp/fuktighet)	38 sek
Støynivå (ved 2 m avstand)	57 dBA
Vekt	4,45 kg

*Medi*Flow

M02A	M02AC	M02ACS	M02AB
Hvit epoxy lakkert 1,9 mm stålkapsling	Blankpolert rustfri 1,5 mm stålkapsling (AISI 304)	Mattbørstet rustfri 1,5 mm stålkapsling (AISI 304)	Svart epoxy lakkert 1,9 mm stålkapsling
El.nr. 58 338 65	**El.nr. 58 338 66**	**El.nr. 58 338 67**	**El.nr. 58 338 68**

MediFlow er en automatisk, vandalsikker håndtørker med et moderne tidløst design. Leveres i hvitlakkert stålkapsling, polert eller børstet rustfri stålkapsling.

Egnet for toaletter, bad og garderober på flyplasser, kjøpesentre, bensinstasjoner, diskoteker, skoler og idrettsanlegg med høy bruksfrekvens.

MediFlow har en svært god tørkeevne, typisk 29 sek.

Fotocellens deteksjonsavstand kan reguleres trinnløst i området 5-20 cm. Et computerstyrt detektorsystem eliminerer falskstart fra refleksjoner i fastmonterte gjenstander.

MediFlow har en unik automatisk temperaturstyring som regulerer apparatets varmeeffekt i forhold til romtemperaturen. Denne funksjonen sikrer en optimal tørkeprosess med et minimum av tilført varmeeffekt.

Typisk energibesparelse ved romtemperatur 25-30 °C, er 27%.

En sikkerhetstimer stopper apparatet etter 120 sek uavbrutt gange.

Høykvalitet komponenter sikrer problemfri drift og lang levetid.

Tekniske spesifikasjoner

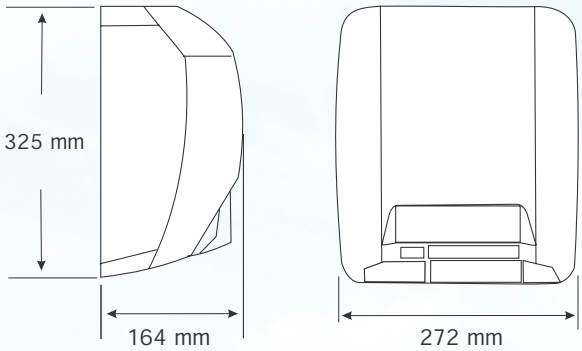

Spenning	220-240 V ac
Frekvens	50-60 Hz
Isolasjonsklasse	II (dobbeltisolert)
Beskyttelsesgrad	IP 23
Turtall	4500 o/min
Strømforbruk	1,1-12 A
Total effekt	250-2750 W
Motor effekt	250 W
Varme effekt	0-2500 W
Lufthastighet	95 km/t
Lufttemperatur (10 cm fra dyse v/21 °C romtemp)	50 °C
Typisk tørketid (avhengig av romtemp/fuktighet)	29 sek
Støynivå (ved 2 m avstand)	65 dBA
Vekt	4,25 kg

*Speed*Flow

LAVT EFFEKTFORBRUK
MILJØVENNLIG

M06A	M06AC	M06ACS	M06AB
Hvit epoxy lakkert 1,5 mm stålkapsling	Blankpolert rustfri 1,5 mm stålkapsling (AISI 304)	Mattbørstet rustfri 1,5 mm stålkapsling (AISI 304)	Svart epoxy lakkert 1,5 mm stålkapsling
El.nr. 58 338 75	**El.nr. 58 338 76**	**El.nr. 58 338 77**	**El.nr. 58 338 78**

SpeedFlow er en automatisk, vandalsikker håndtørker med en ekstremt kort tørketid og et lavtbyggende design som tilfredstiller ADA's krav om hindringsfri adkomst for funksjonshemmede (gjelder foreløpig kun i USA) . Leveres i hvitlakkert stålkapsling, polert eller børstet rustfri stålkapsling.

Egnet for toaletter, bad og garderober på flyplasser, kjøpesentre, bensinstasjoner, diskoteker, skoler og idrettsanlegg med middels og høy bruksfrekvens.

SpeedFlow er bygget på et teknisk patentert konsept som gir ekstremt kort tørketid, typisk 10-12 sek. (maks hastighet).

Fotocellens deteksjonsavstand kan reguleres trinnløst i området 5-25 cm.

Motorens turtall kan innstilles manuelt for tilpasning av lufthastighet (tørketid) og støynivå.
Apparatets styringselektronikk overvåker motorens børstetilstand, og stopper apparatet når børstene er utslitt og må skiftes.

En sikkerhetstimer stopper apparatet etter 120 sek uavbrutt gange.

Høykvalitet komponenter sikrer problemfri drift og lang levetid.

Tekniske spesifikasjoner

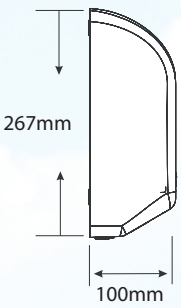

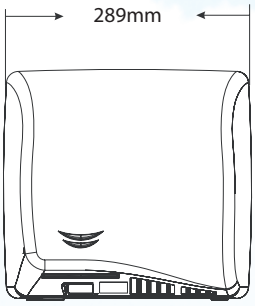

Spenning	220-240 V ac
Frekvens	50-60 Hz
Isolasjonsklasse	I (jordet)
Beskyttelsesgrad	IP 23
Turtall	8500-11200 o/min
Strømforbruk	1,3-5 A
Total effekt	250-1150 W
Motor effekt	250-900 W
Varme effekt	0 eller 900 W
Lufthastighet	120-180 km/t
Lufttemperatur (10 cm fra dyse v/21 °C romtemp)	42 °C
Typisk tørketid (avhengig av romtemp/fuktighet)	10-12 sek
Støynivå (ved 2 m avstand)	58-67 dBA
Vekt	3,8 kg

*Sani*Flow

E05	E05C	E05CS	E05B
Hvit epoxy lakkert 1,5 mm stålkapsling	Blankpolert rustfri 1,5 mm stålkapsling (AISI 304)	Mattbørstet rustfri 1,5 mm stålkapsling (AISI 304)	Svart epoxy lakkert 1,5 mm stålkapsling
El.nr. 58 338 80	**El.nr. 58 338 82**	**El.nr. 58 338 84**	**El.nr. 58 338 74**

SaniFlow er en kraftig vandalsikker håndtørker med manuell trykkbryter start og utkoblingstimer med 35 sek gangtid.
Leveres i hvitlakkert stålkapsling, polert eller børstet rustfri stålkapsling.

Egnet for toaletter, bad og garderober på flyplasser, kjøpesentre, bensinstasjoner, diskoteker, skoler og idrettsanlegg med høy bruksfrekvens.

SaniFlow har en kraftig utblåsningsdyse som kan dreies for ansiktstørking.

Tørketiden for **Sani**Flow er typisk 29 sek.

Høykvalitet komponenter sikrer problemfri drift og lang levetid.

Tekniske spesifikasjoner

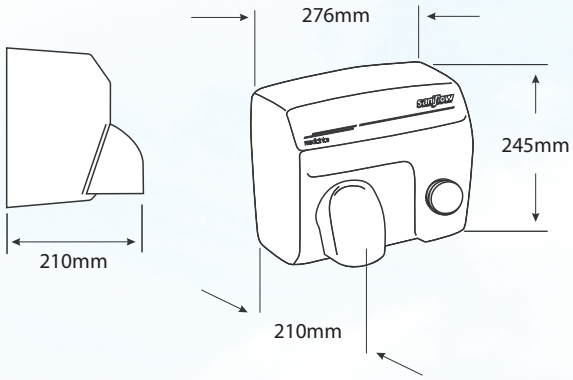

Spenning	220-240 V ac
Frekvens	50-60 Hz
Isolasjonsklasse	I (jordet)
Beskyttelsesgrad	IP 23
Turtall	5500 o/min
Strømforbruk	10 A
Total effekt	2250 W
Motor effekt	250 W
Varme effekt	2000 W
Lufthastighet	100 km/t
Lufttemperatur (10 cm fra dyse v/21 °C romtemp)	50 °C
Typisk tørketid (avhengig av romtemp/fuktighet)	29 sek
Støynivå (ved 2 m avstand)	68 dBA
Vekt	4,65 kg

*Sani*Flow

E05A	E05AC	E05ACS	E05AB
Hvit epoxy lakkert 1,5 mm stålkapsling	Blankpolert rustfri 1,5 mm stålkapsling (AISI 304)	Mattbørstet rustfri 1,5 mm stålkapsling (AISI 304)	Svart epoxy lakkert 1,5 mm stålkapsling
El.nr. 58 338 81	**El.nr. 58 338 83**	**El.nr. 58 338 85**	**El.nr. 58 338 79**

SaniFlow er en kraftig automatisk håndtørker i tradisjonell vandalsikker kapsling.
Leveres i hvitlakkert stålkapsling, polert eller børstet rustfri stålkapsling.

Egnet for toaletter, bad og garderober på flyplasser, kjøpesentre, bensinstasjoner, diskoteker, skoler og idrettsanlegg med høy bruksfrekvens.

SaniFlow har en kraftig utblåsningsdyse som kan dreies for ansiktstørking.

Tørketiden for **Sani**Flow er typisk 29 sek.

Fotocellens deteksjonsavstand kan reguleres trinnløst i området 15-25 cm.

Høykvalitet komponenter sikrer problemfri drift og lang levetid.

Tekniske spesifikasjoner

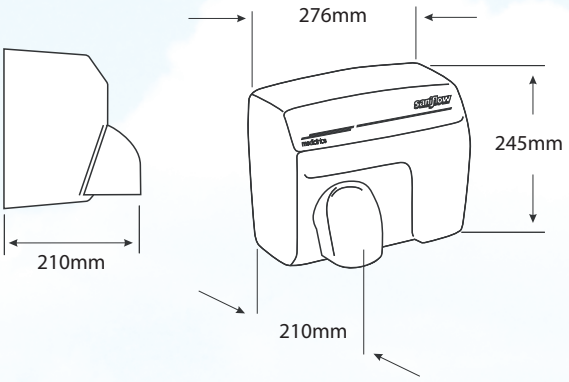

Spenning	220-240 V ac
Frekvens	50-60 Hz
Isolasjonsklasse	I (jordet)
Beskyttelsesgrad	IP 23
Turtall	5500 o/min
Strømforbruk	10 A
Total effekt	2250 W
Motor effekt	250 W
Varme effekt	2000 W
Lufthastighet	100 km/t
Lufttemperatur (10 cm fra dyse v/21 °C romtemp)	50 °C
Typisk tørketid (avhengig av romtemp/fuktighet)	29 sek
Støynivå (ved 2 m avstand)	68 dBA
Vekt	4,65 kg

*Sani*Flow hair

SC0088H

Hvit epoxy lakkert 1,5 mm
stålkapsling, med dreibar dyse

El.nr. 58 338 88

SC0088HCS

Mattbørstet rustfri 1,5 mm
stålkapsling (AISI 304), med dreibar dyse

El.nr. 58 338 86

SaniFlow Hair er en kraftig vandalsikker hårtørker med manuell trykkbryter start og utkoblingstimer med 90 sek gangtid.
Leveres i hvitlakkert eller børstet stålkapsling, og med dreibar luftdyse.

Egnet for bad og garderober på skoler og idrettsanlegg med høy bruksfrekvens.

Høykvalitet komponenter sikrer problemfri drift og lang levetid.

Tekniske spesifikasjoner

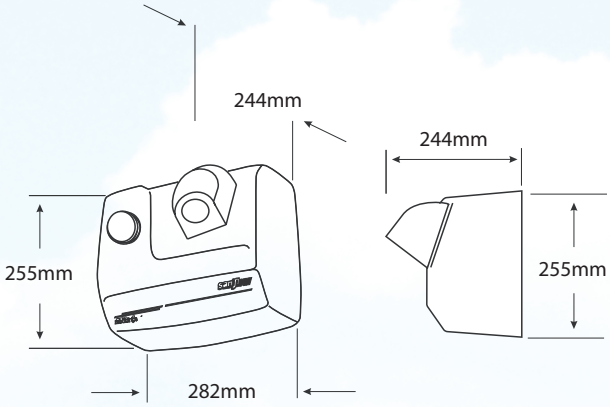

Spenning	220-240 V ac
Frekvens	50-60 Hz
Isolasjonsklasse	I (jordet)
Beskyttelsesgrad	IP 21
Turtall	5500 o/min
Strømforbruk	10 A
Total effekt	2250 W
Motor effekt	250 W
Varme effekt	2000 W
Lufthastighet	100 km/t
Lufttemperatur (10 cm fra dyse v/21 °C romtemp)	53 °C
Gangtid	90 sek
Støynivå (ved 2 m avstand)	70 dBA
Vekt	5,9 kg

*Sani*Flow hair

SC0088HT

Hvit epoxy lakkert 1,5 mm
stålkapsling, med med slange

El.nr. 58 338 89

SC0088HTCS

Mattbørstet rustfri 1,5 mm
stålkapsling (AISI 304), med slange

El.nr. 58 338 87

SaniFlow Hair er en kraftig vandalsikker hårtørker med manuell trykkbryter start og utkoblingstimer med 90 sek gangtid.
Leveres i hvitlakkert eller børstet stålkapsling, og med fleksibel luftslange og blåsemunnstykke.

Egnet for bad og garderober på skoler og idrettsanlegg med høy bruksfrekvens.

Høykvalitet komponenter sikrer problemfri drift og lang levetid.

Monteres i høyde 1300-1500 mm.

Tekniske spesifikasjoner

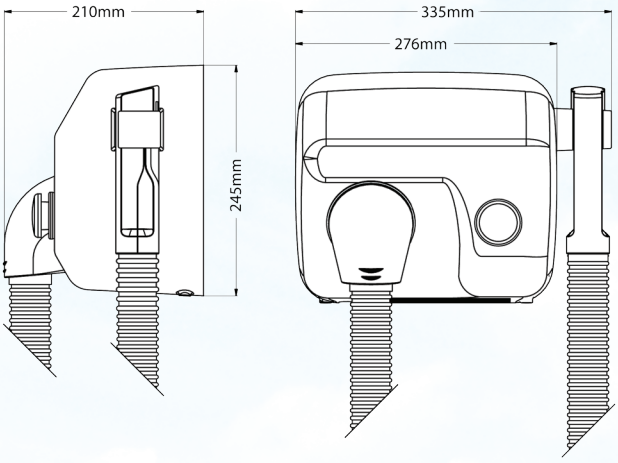

Spenning	220-240 V ac
Frekvens	50-60 Hz
Isolasjonsklasse	I (jordet)
Beskyttelsesgrad	IP 21
Turtall	5500 o/min
Strømforbruk	4,5 A
Total effekt	1000W
Motor effekt	250 W
Varme effekt	750 W
Lufthastighet	65 km/t
Lufttemperatur (10 cm fra dyse v/21 °C romtemp)	40 °C
Gangtid	90 sek
Støynivå (ved 2 m avstand)	70 dBA
Vekt	5,9 kg

*Smart*Flow hair

SC0004

Hvit 3 mm ABS plastkapsling, uten apparatledning

El.nr. 58 338 58

SmartFlow Hair er en moderne automatisk hårtørker i en ABS plastkapsling med svært små byggemål. Denne er derfor lett å plassere i små trange rom.
Leveres i hvit utførelse, med 80-200 cm luftslange.

Egnet for hotellbad og garderober på kontorer, hoteller og idrettsanlegg med begrenset bruksfrekvens.

Hårtørkeren starter når luftmunnstykket løftes av holderen, og stopper når munnstykket settes på plass. En sikkerhetstimer stopper apparatet dersom munnstykket ikke settes på plass etter 3 min.

SC1004

Hvit 3 mm ABS plastkapsling, med 1,5 m apparatledning og plugg

El.nr. 58 338 59

Leveres som modell **SC0004** for skult elektrisk tilkobling, eller **SC1004** med 1,5 m apparatledning og påstøpt plugg.

SmartFlow Hair er svært stillegående og prisgunstig.

Monteres i høyde 1300-1500 mm.

Tekniske spesifikasjoner

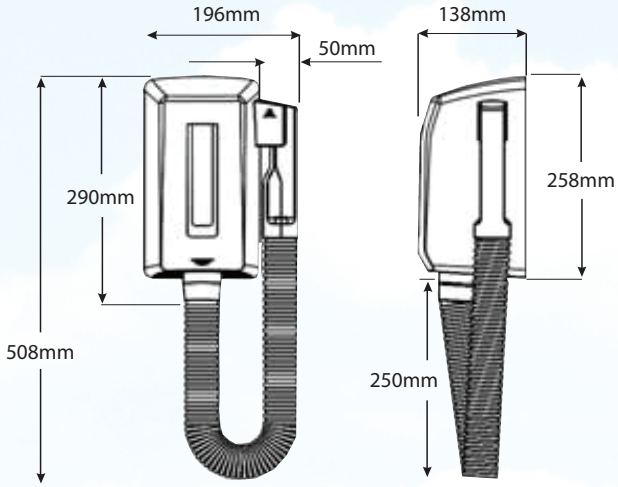

Spenning	220-240 V ac
Frekvens	50-60 Hz
Isolasjonsklasse	II (dobbeltisolert)
Beskyttelsesgrad	IP 23
Turtall	15000 o/min
Strømforbruk	3,0 A
Total effekt	850 W
Motor effekt	150 W
Varme effekt	700 W
Lufthastighet	79 km/t
Lufttemperatur (10 cm fra dyse v/21 °C romtemp)	50 °C
Sikkerhetstimer (sikkerhetsutkobling)	90 sek
Støynivå (ved 2 m avstand)	69 dBA
Vekt	1,8 kg

Telephone hair

SC0087

Hvit 3 mm ABS plastkapsling, uten apparatledning

El.nr. 58 338 98

SC0088

Hvit 3 mm ABS plastkapsling, uten apparatledning
med barbermaskin stikk

El.nr. 58 338 99

Telephone Hair er en moderne automatisk hårtørker i en ABS plastkapsling med et pent diskret design. Leveres i hvit utførelse med 80-200 cm luftslange, og med eller uten stikkuttak for barbermaskin.

Tørkeren har 3 innstillingsvalg for lufthastighet/varme.

Egnet for hotellbad og garderober på kontorer, hoteller og idrettsanlegg med begrenset bruksfrekvens.

Hårtørkeren starter når luftmunnstykket løftes av holderen, og stopper når munnstykket settes på plass.

Leveres som modell **SC0087** uten stikk for barbermaskin, eller **SC0088** med stikk for barbermaskin.

Begge modellene er for skjult elektrisk tilkobling.

Monteres i høyde 1300-1500 mm.

Tekniske spesifikasjoner

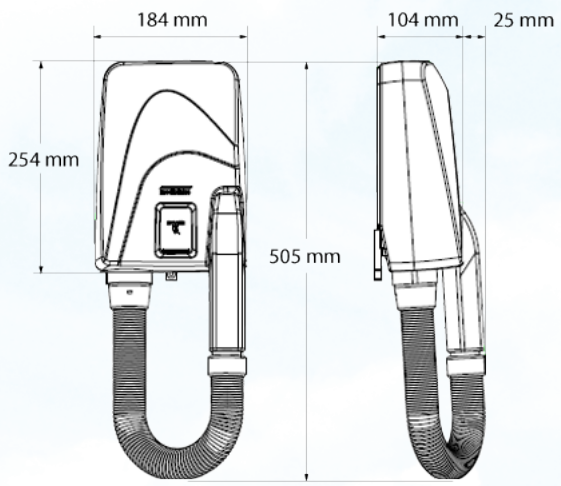

Spenning	220-240 V ac
Frekvens	50-60 Hz
Isolasjonsklasse	II (dobbeltisolert)
Beskyttelsesgrad	IP 20
Turtall	4000-5000 o/min
Strømforbruk	2,6-5,2 A
Total effekt	1160 W
Motor effekt	60 W
Varme effekt	600-1100 W
Lufthastighet	55 km/t
Lufttemperatur (10 cm fra dyse v/21 °C romtemp)	50 °C
Støynivå (ved 2 m avstand)	68 dBA
Vekt	2,1 kg

SC0010

SC0010

Hvit føner i ABS plastkapsling

El.nr. 58 338 92

SC0010 er en liten og enkel hårføner med to effekttrinn og fastmontert veggbrakett.

Leveres i hvit ABS plast, 65-180 cm spiralkabel mellom føner og veggbrakett, samt 1 m apparatledning og plugg.

Føneren har grepsbryter for start/stopp og egen bryter for to effekttrinn. I tillegg er veggbraketten utstyrt med 1-polet sikkerhetsbryter.

Egnet for hotellbad og private bad.

Monteres i høyde 1300-1500 mm.

SC0010CS

Svart/metallfarge føner i ABS plastkapsling

El.nr. 58 338 93

SC0010CS er en liten og enkel hårføner med to effekt-trinn og fastmontert veggbrakett.

Leveres i svart/metallfarget ABS plast, 65-180 cm spiralkabel mellom føner og veggbrakett, samt 1 m apparatledning og plugg.

Føneren har grepsbryter for start/stopp og egen bryter for to effekttrinn. I tillegg er veggbraketten utstyrt med 1-polet sikkerhetsbryter.

Egnet for hotellbad og private bad.

Monteres i høyde 1300-1500 mm.

Tekniske spesifikasjoner

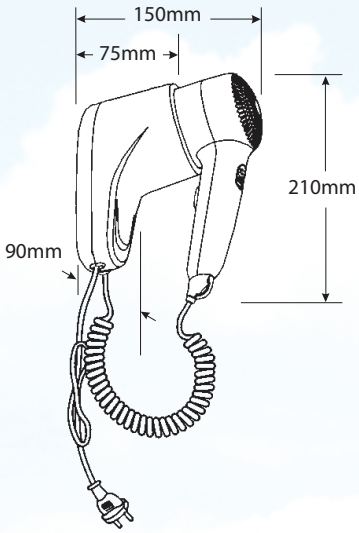

Spenning	220-240 V ac
Frekvens	50-60 Hz
Isolasjonsklasse	II (dobbeltisolert)
Beskyttelsesgrad	IP 21
Turtall	11000-13000 o/min
Strømforbruk	2,7-4,9 A
Total effekt	540-1240 W
Motor effekt	40 W
Varme effekt	1200 W
Effektiv luftmengde	73 m^3/t
Lufthastighet	54 km/t
Lufttemperatur (10 cm fra dyse v/21 ^{o}C romtemp)	61 ^{o}C
Støynivå (ved 2 m avstand)	60 dBA
Lengde spiralledning mellom føner og brakett	610-1800 mm
Lengde apparatledning	1000 mm
Vekt	0,7 kg

SC0020

SC0020

Hvit føner i ABS plastkapsling

El.nr. 58 338 94

SC0020 er en liten og enkel hårføner med to effekttrinn og fastmontert veggbrakett.

Leveres i hvit ABS plast, 65-180 cm spiralkabel mellom føner og veggbrakett, samt 1 m apparatledning og plugg.

Føneren har grepsbryter for start/stopp og egen bryter for to effekttrinn. I tillegg er veggbraketten utstyrt med 1-polet sikkerhetsbryter.

Egnet for hotellbad og private bad.

Monteres i høyde 1300-1500 mm.

SC0020CS

Svart/metallfarge føner i ABS plastkapsling

El.nr. 58 338 95

SC0020CS er en liten og enkel hårføner med to effekt-trinn og fastmontert veggbrakett.

Leveres i svart/metallfarget ABS plast, 65-180 cm spiralkabel mellom føner og veggbrakett, samt 1 m apparatledning og plugg.

Føneren har grepsbryter for start/stopp og egen bryter for to effekttrinn. I tillegg er veggbraketten utstyrt med 1-polet sikkerhetsbryter.

Egnet for hotellbad og private bad.

Monteres i høyde 1300-1500 mm.

Tekniske spesifikasjoner

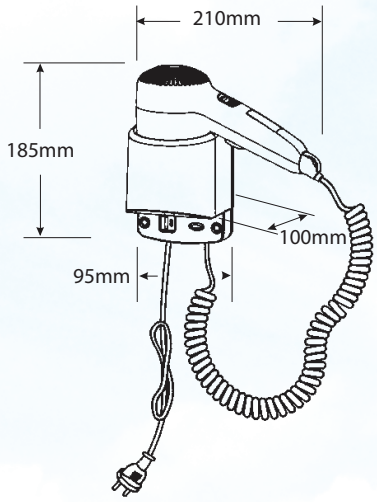

Spenning	220-240 V ac
Frekvens	50-60 Hz
Isolasjonsklasse	II (dobbeltisolert)
Beskyttelsesgrad	IP 21
Turtall	11000-13000 o/min
Strømforbruk	2,7-4,9 A
Total effekt	540-1240 W
Motor effekt	40 W
Varme effekt	1200 W
Effektiv luftmengde	73 m^3/t
Lufthastighet	54 km/t
Lufttemperatur (10 cm fra dyse v/21 °C romtemp)	61 °C
Støynivå (ved 2 m avstand)	60 dBA
Lengde spiralledning mellom føner og brakett	610-1800 mm
Lengde apparatledning	1000 mm
Vekt	0,7 kg

SC0030

SC0030

Hvit ABS plastkapsling, med 1,5 m apparatledning og plugg, med stikk for barbermaskin

El.nr. 58 338 96

SC0030 er en liten hårføner med to effekttrinn og fastmontert veggbrakett med uttak for barbermaskin.

Leveres i hvit ABS plast, 65-180 cm spiralkabel mellom føner og veggbrakett, samt 1 m apparatledning og plugg.

Føneren har grepsbryter for start/stopp og egen bryter for to effekttrinn. I tillegg er veggbraketten utstyrt med 1-polet sikkerhetsbryter.

Egnet for hotellbad og private bad.

Monteres i høyde 1300-1500 mm.

SC0030CS

Svart/metallfarge føner i ABS plastkapsling, med stikk for barbermaskin

El.nr. 58 338 97

SC0030CS er en liten hårføner med to effekttrinn og fastmontert veggbrakett med uttak for barbermaskin.

Leveres i svart/metallfarget ABS plast, 65-180 cm spiralkabel mellom føner og veggbrakett, samt 1 m apparatledning og plugg.

Føneren har grepsbryter for start/stopp og egen bryter for to effekttrinn. I tillegg er veggbraketten utstyrt med 1-polet sikkerhetsbryter.

Egnet for hotellbad og private bad.

Monteres i høyde 1300-1500 mm.

Tekniske spesifikasjoner

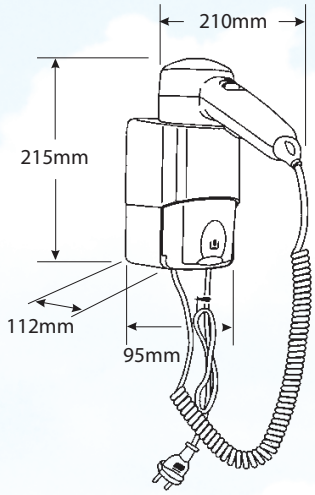

Spenning	220-240 V ac
Frekvens	50-60 Hz
Isolasjonsklasse	II (dobbeltisolert)
Beskyttelsesgrad	IP 21
Turtall	11000-13000 o/min
Strømforbruk	2,7-4,9 A
Total effekt	540-1240 W
Motor effekt	40 W
Varme effekt	1200 W
Effektiv luftmengde	73 m^3/t
Lufthastighet	54 km/t
Lufttemperatur (10 cm fra dyse v/21 ^oC romtemp)	61 ^oC
Støynivå (ved 2 m avstand)	60 dBA
Lengde spiralledning mellom føner og brakett	610-1800 cm
Lengde apparatledning	1000 mm
Vekt	1,3 kg

SC0009

SC0009

Hvit epoxy lakkert 1,5 mm
stålkapsling, med med slange

El.nr.

SC0009CS

Mattbørstet rustfri 1,5 mm
stålkapsling (AISI 304), med slange

El.nr.

SC0009 og SC0009CS er kraftige vandalsikre hårtørkere som er elegante og kompakte. Hårtørkerne er automatiske og starter når luftmunnstykket løftes av holderen, og stopper når munnstykket settes på plass.
En sikkerhetstimer stopper apparatet dersom munnstykket ikke settes på plass etter 60 sek.

Leveres i hvitlakkert eller børstet stålkapsling, og med fleksibel 80 - 200cm luftslange og blåsemunnstykke.

Egnet for bad og garderober på skoler og idrettsanlegg med høy bruksfrekvens.

Høykvalitet komponenter sikrer problemfri drift og lang levetid.

Monteres i høyde 1300-1500 mm.

Tekniske spesifikasjoner

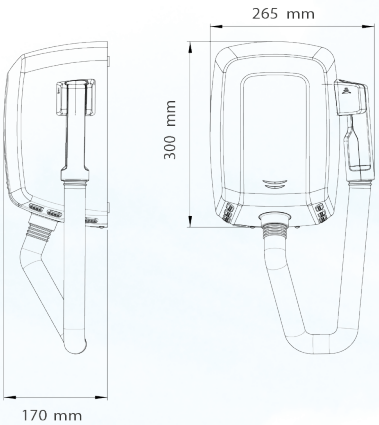

Spenning	220-240 V ac
Frekvens	50-60 Hz
Isolasjonsklasse	I (jordet)
Beskyttelsesgrad	IP 23
Turtall	14000-19000 o/min
Strømforbruk	2,4-5,2 A
Total effekt	1000 W
Motor effekt	200 - 400 W
Varme effekt	0-600 W av/på bryter
Lufthastighet	140-205 km/t
Lufttemperatur (10 cm fra dyse v/21 °C romtemp)	45 °C
Støynivå (ved 2 m avstand)	65-73 dBA
Vekt	5,6 kg

MEDICLINICS DISPENSER SERIE

DISPENSERE I RUSTFRITT STÅL FOR TOALETTER OG VASKEROM
STILIGE & ELEGANTE, FUNKSJONELLE & HOLDBARE

DISPENSERE & TILLEGGSUTSTYR FRA MEDICLINICS

SÅPEDISPENSERE

TØRKEPAPIR DISPENSERE

TØRKEPAPIR DISPENSERE

SØPPEL BØTTER

HYGIENE BØTTER

STORE TOALETTPAPIR DISPENSERE

STANDARD TOALETTPAPIR DISPENSERE

Egne notater:

Gode råd. Bedre løsninger

Vi er rådgivere og leverandør av utstyr til installasjoner innenfor ventilasjon og VVS-elektro, både til boliger, hoteller og restaurantvirksomheter, kontorbygg, industri og landbruk.

- Baderomsvifter
- Vegg- og vindusvifter
- Kanal- og boksvifter
- Ytterveggsvifter
- Tropevifter/luftmiksere
- Industri- og landbruksvifter
- ATEX/eksplosjonsikre vifter
- Røksugere/pipevifter
- Gasspeisvifter
- Ventilasjon
- Varmegjenvinning
- Automatikk- og reguleringsutstyr
- Hånd- og hårtørkere
- Automatikk- og reguleringsutstyr
- Håndkletørkere/tørkebøyler

Din forhandler:

KNUT J. BØ AS
INGENIØRFIRMA

Knut J. Bø AS
Industrigaten 28
0353 Oslo
Telefon: 23 08 40 80
Telefaks: 23 08 40 81
post@ingbo.no
www.ingbo.no