*Sani*Flow

E05	E05C	E05CS	E05B
Hvit epoxy lakkert 1,5 mm stålkapsling	Blankpolert rustfri 1,5 mm stålkapsling (AISI 304)	Mattbørstet rustfri 1,5 mm stålkapsling (AISI 304)	Svart epoxy lakkert 1,5 mm stålkapsling
El.nr. 58 338 80	**El.nr. 58 338 82**	**El.nr. 58 338 84**	**El.nr. 58 338 74**

SaniFlow er en kraftig vandalsikker håndtørker med manuell trykkbryter start og utkoblingstimer med 35 sek gangtid.
Leveres i hvitlakkert stålkapsling, polert eller børstet rustfri stålkapsling.

Egnet for toaletter, bad og garderober på flyplasser, kjøpesentre, bensinstasjoner, diskoteker, skoler og idrettsanlegg med høy bruksfrekvens.

SaniFlow har en kraftig utblåsningsdyse som kan dreies for ansiktstørking.

Tørketiden for **Sani**Flow er typisk 29 sek.

Høykvalitet komponenter sikrer problemfri drift og lang levetid.

Tekniske spesifikasjoner

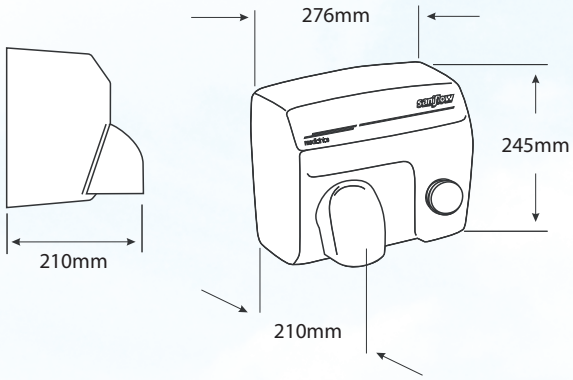

Spenning	220-240 V ac
Frekvens	50-60 Hz
Isolasjonsklasse	I (jordet)
Beskyttelsesgrad	IP 23
Turtall	5500 o/min
Strømforbruk	10 A
Total effekt	2250 W
Motor effekt	250 W
Varme effekt	2000 W
Lufthastighet	100 km/t
Lufttemperatur (10 cm fra dyse v/21 °C romtemp)	50 °C
Typisk tørketid (avhengig av romtemp/fuktighet)	29 sek
Støynivå (ved 2 m avstand)	68 dBA
Vekt	4,65 kg